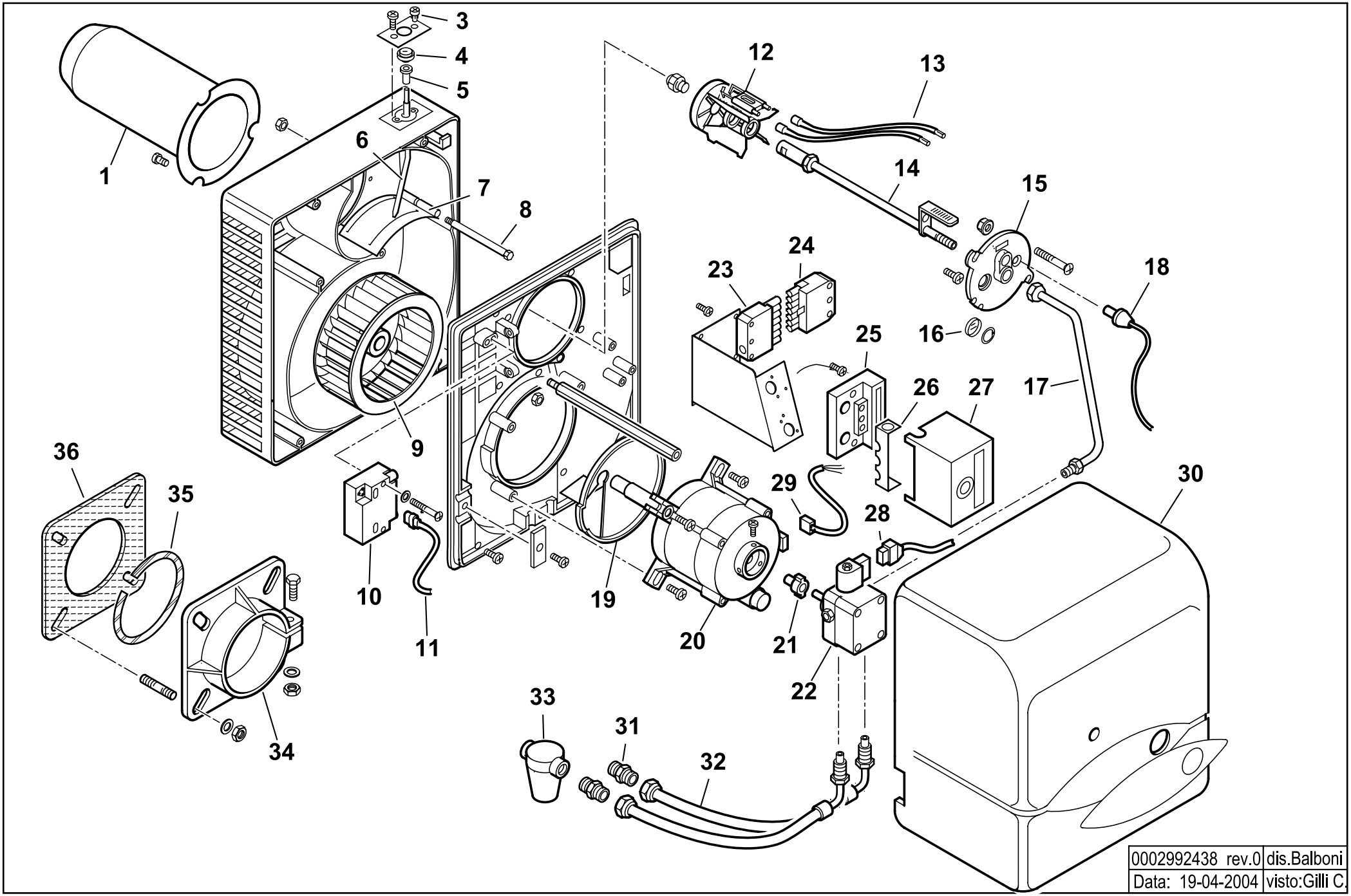
1
3
4
5
6
7
8
9
10
11
12
13
14
15
16
17
18
19
20
21
22
23
24
25
26
27
28
29
30
31
32
33
34
35
36
0002992438 rev.0
dis.Balboni
Data: 19-04-2004
visto:Gilli C.

35610010 **BTL 14** esploso **0002992438** **rev.0**

Rif.	Codice	Descrizione
1	0023010004	CANNOTTO
3	0016010011	VITE
4	0016010010	RUOTA
5	0016010013	BOCCOLA
6	0023020012	LEVA
7	0023020011	FARFALLA
8	0023020010	PERNO
9	0023020009	VENTOLA
10	0005020068	TRASFORMATORE FIDA 26/35 50% IS
11	0005130089	CONNETTORE TRASFORMATORE
12	0023010003	DISCO ALETTATO
	0023020020	ELETTRODI
13	0005020036	CAVO A.T.
14	0023010006	CANNOTTO PORTA UGELLO
15	8023020003	SUPPORTO
16	0013010027	VETRINO
17	0023020008	TUBO
18	30770	FOTO LANDIS QRB1B
19	0023010001	DEFLETTORE
20	0005010163	MOTORE 185W 220-240/50-60
	95125	CONDENSATORE
21	0005010100	GIUNTO
22	0005060068	POMPA SUNTEC AS47B 1537 6P0500
23	0005130052	CONNETTORE 7 POLI FEMMINA
24	0005130051	CONNETTORE 7 POLI MASCHIO
25	23527	ZOCCOLO
26	0005030012	PARETE
27	31184	APPARECCHIATURA LANDIS LOA24
28	23519	CONNETTORE L600
29	0005130016	CONNETTORE MOTORE
30	0023020004	COPERCHIO

Rif.	Codice	Descrizione
31	19098	NIPPLO
32	0013030242	TUBO FLESSIBILE 1/4"MG X 3/8"FD X 1200
33	30236	FILTRO GASOLIO 3/8"
	95048	CARTUCCIA
	95099	GUARNIZIONE
34	8023010002	FLANGIA
35	49402	CORDONE
36	0023010005	GUARNIZIONE